Bedienungsanleitung – WF9360 und ähnliche Säulenbrunnen

1. Nehmen Sie alle Bestandteile aus der Verpackung.

2. Überprüfen Sie die Abdeckung des Reservoirs.

3. Verbinden Sie die Säulen mit der Abdeckung.

4. Ziehen Sie die Muttern fest.

5. Überprüfen Sie erneut die Abdeckung und alle Verbindungen.

6. Befestigen Sie die LED-Beleuchtung und Pumpe.

7. Fügen Sie sauberes Wasser hinzu.

8. Der Aufbau ist nun abgeschlossen.

Bedienungsanleitung – WF9360 und ähnliche Säulenbrunnen

WF713

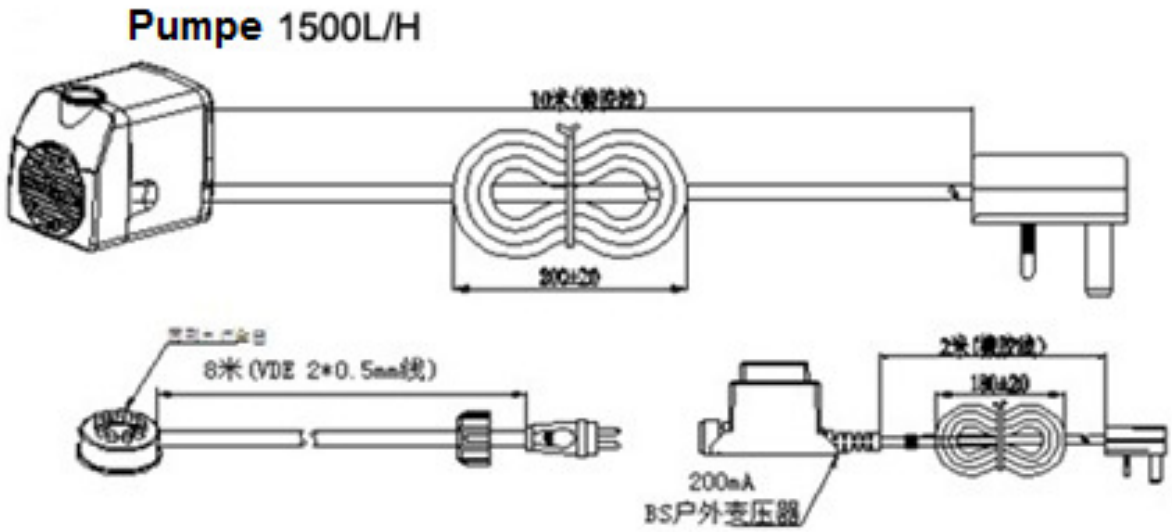
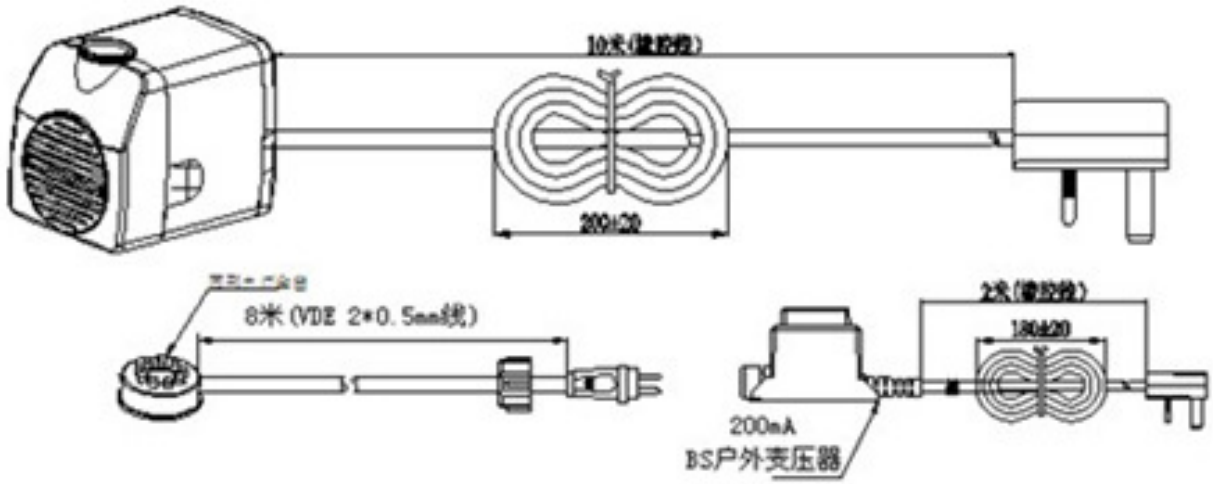
WF7552